MANUAL USO BOMBA PERISTALTICA

TEC-2VV
PER-R-2VV

AQUA INDUSTRIAL GROUP

CE

DECLARACIÓN DE CONFORMIDAD

Empresa:	**AQUA S.p.A.**
Dirección:	**Via T. Crotti, 1 - 42018 - San Martino in Rio (RE)**

Con la presente declara que los productos:

- **TEC**

Cumplen las principales exigencias de las siguientes directivas europeas:

- **2014/30/CE de 26/02/2014** - *Armonización de las legislaciones de los Estados miembros en materia de compatibilidad electromagnética – Directiva EMC*
- **2014/35/CE de 26/02/2014** - *Armonización de las legislaciones de los Estados miembros en materia de comercialización de material eléctrico destinado a utilizarse con determinados límites de tensión – Directiva BAJA TENSIÓN*
- **2011/65/UE de 08/06/2011 con su posterior modificación 2015/863 de 31/03/2015** – *Directiva ROHS III*
- **2012/19/UE de 04/07/2012** – *Directiva RAEE sobre residuos de aparatos eléctricos y electrónicos*

La presente declaración se emite bajo exclusiva responsabilidad de Aqua S.p.A.

San Martino in Rio (RE) - 08 settembre 2020

Davide Vezzani
Gerente de certificacion - Aqua S.p.A.

Davide Vezzani

AQUA S.p.A.
Società soggetta a direzione e coordinamento di Finanza Cooperativa S.r.l. - Cap. Soc. € 10.067.488,00 - Bertocchi e Vezzani
S. Martino in Rio - 42018 - Reggio Emilia - Italy - Sede legale: Via Crotti, 1 - Sede operativa: Via Berlinguer, 3 - Cod. Fisc. e P.IVA 00230410360 - Reg. Imprese di RE 00230410360
Tel. +39.0522.636636 - Fax +39.0522.636100 - www.aqua.it - e-mail: info@aqua.it

PRINCIPIO DE FUNCIONAMIENTO

El principio de funcionamiento de la bomba peristáltica se funda en la presión y la liberación del tubo montado sobre unos rodillos. La presión y liberación del tubo con la rotación de los rodillos, aspira el líquido y lo empuja hacia delante. El caudal depende de la velocidad del motor y de la sección del tubo.

CARACTERISTICAS TECNICAS (FIG.1)

La bomba 2VV esta equipada con 2 cables de alimentación, la bomba es multitensión de 24-230 voltios 50/60 Hz (ver fig.1).
El control del caudal de la bomba de ~0 a 100% se efectua con dos regulator (B) y (H) colocado en el interior de la caja que hace variar la velocidad de rotación del motor.

El control del caudal de carga: Regulador (B) – Conectar cable (E)

El control del caudal de recarga: Regulador (H) – Conectar cable (F)

Aflojando el perno central de la bomba, se puede quitar el frontal trasparente y acceder al tubo del cuerpo bomba. In absencia de la tapa trasparente la bomba no hache dosaje.
La bomba tiene una caja de polipropileno compacta y fácil de instalar.

La bomba esta equipada con 1 Led (A), que muestra los siguientes estado de funciones COLOR ROJO = alimentacion cable CARGA, COLOR VERDE = alimentacion cable RECARGA:

- Led intermitente: La bomba esta bien conectada y la dosificación según los tiempos Programados
- Led encendido: La bomba esta conectada y la velocidad de la rotación del motor es nula.
- Leds en intermitencia (Ambos) : La bomba esta parada,esta en alarma (Verificar los cable de conexión de la bomba)

NORMATIVA DE REFERENCIA

Nuestras bombas están construidas según la normativa general vigente y de conformidad a las siguientes directivas europeas:

- n° 89/336/CEE “compatibilidad electromagnetica” con las modificaciones e integraciones relativas (92/31/CEE, 93/68/CEE, 93/97/CEE)
- n° 73/23/CEE “directiva de baja tension” con modificación relativa n° 93/68/CEE
- n° 2002/95/CE, 2002/96/CE, 2003/108/CE “ directiva RoHs e WEEE”

INSTALACIÓN (FIG.2 y 3)

Conectar el tubo 4x6 (diámetro interno 4 mm, externo 6 mm) al record de aspiración (1) y al filtro de fondo
Conectar el tubo 4x6 (diámetro interno 4 mm, externo 6 mm) al record de impulsión (2) y al Raccordo inyección
Cerrar la tuerca como indica la figura n.2 (3 y 4).

ATENCIÓN

Evitar presionar o curvar el tubo de aspiración y de impulsos, ya que podría dañar las prestaciones de la misma y su duración.
Es preciso instalar la bomba lejos de fuentes de calor y en un lugar seco, a una temperatura ambiente máxima de 40°C. La temperatura mínima dependerá del líquido a dosificar que debe permanecer en estado fluido.

FIJACIÓN AL MURO (FIG.4)

Para fijar a la pared la bomba se ha de usar la etiqueta adesiva, realizar los correspondientes agujeros en el punto F de la etiqueta, a continuación colocar la plantina y a continuación colocar la bomba y fijarla adecuadamente. **Plantina fijación al muro (FIG.4)**

FUNCIONAMIENTO

Maquina lavavajillas con una delectro valvula

Conectar solo el cable de alimentación del llenado (F) a la electro válvula de caga/aclarado.
La bomba funciona en los primeros 30 segundos a la velocidad programada para el llenado en el regulador (H) y si la señal está encendinda pasa a la velocidad de carga programada en el regulador (B).

ⓘ ***Se acosenja aumentar el 2/3% la velocidad de carga para compensar los primeros 30 segundos en que la bomba dosifica a la velocidad del llenado.***

Maquinas lavavajillas con 2 electro válvulas

Conectar el cable de alimentación de carga (E) a la electro válvula de carga.
Conectar el cable de alimentación de llenado (F) en la electro válvula de enjuague.

MANTENIMIENTO

1) Controlar periódicamente el nivel del depósito que contiene la solución a dosificar, para evitar que funcione con el depósito vacio.
2) Controlar que en el tubo de aspiración y de impulsión no haya impurezas ya que podría causar un deterioro en el tubo de cuerpo de la bomba.
3) Controlar regularmente el funcionamiento de la bomba, sobretodo en liquidos particularmente agresivos, y el estrado del filtro de fondo.

MATERIALES A CONTACTO CON EL PRODUCTO

Tubo cuerpo de la bomba	**Santopreneâ (**a peticion **Silicone®** y **Tygon)**
Tubo aspiración y impulsión	**PVC (**impulsión **PE** por **Silicone®** y **Tygon** versions**)**
Filtro de fondo	**Polypropylene**
Raccordo inyección	**Polypropylene (AISI** por **Silicone®** y **Tygon** versions**)**

KIT DE ACCESORIOS

- TUBO DE ASPIRACIÓN 2m (PVC)
- TUBO DE IMPULSIÓN 2m (PE o PVC)
- FILTRO DE FONDO
- VÁLVULA DE INYECCIÓN

Nota sobre la protección medioambiental

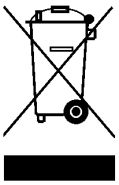

Después de la puesta en marcha de la directiva Europea 2002/96/EU en el sistema legislativo nacional, se aplicara lo siguiente : Los aparatos eléctricos y electrónicos no se deben evacuar en la basura doméstica. El usuario está legalmente obligado a llevar los aparatos eléctricos y electrónicos, al final de su vida útil a los puntos de recogida comunales. Los detalles quedaran definidos por la ley de cada país. El símbolo en el producto, en las instrucciones de uso o en el embalaje hace referencia a ello. Gracias el reciclaje, el reciclaje del material o a otras formas de reciclaje de aparatos usados, contribuye usted de forma importante a la protección de nuestro medio ambiente.

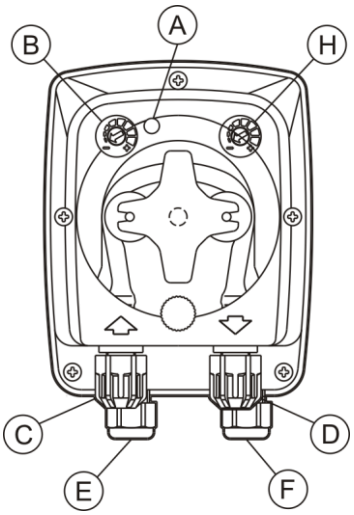

FIG. 1

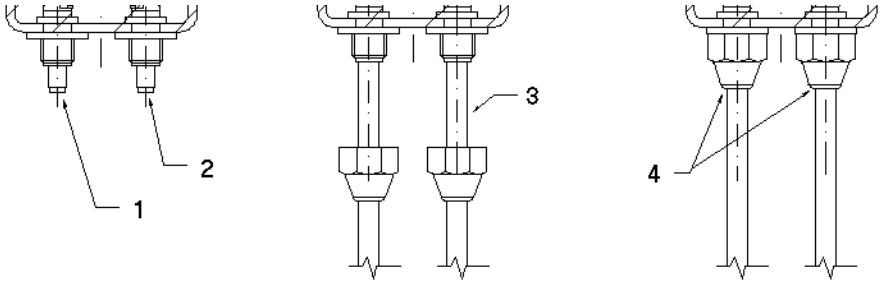

FIG. 2

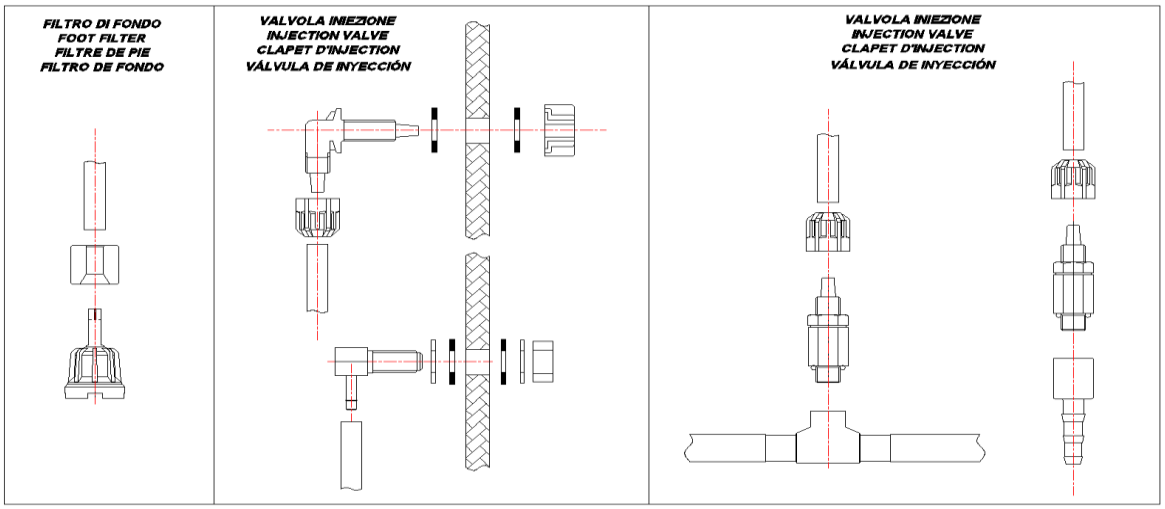

FIG. 3

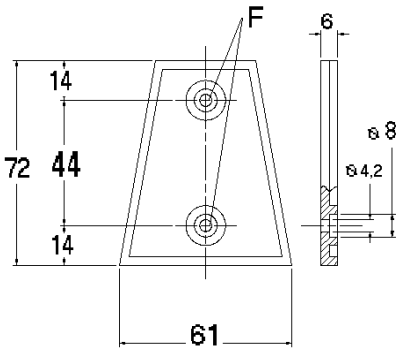

FIG. 3

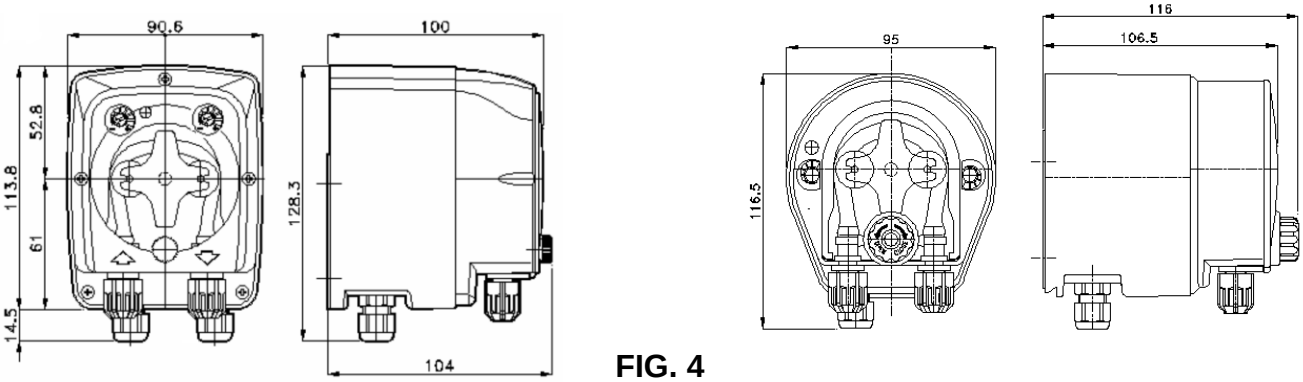

FIG. 4

Dimensioni – Dimensions – Dimensiones

TEC - 2TT-2TV-2VV